LOSETA
SPC Herringbone
COLECCIóN forma 5 +1 mm IXPE

NUVOW

Uso recomendado: Residencial / Comercial

Tamaño de lámina	1.28 m x 64 m x 5 mm
Peso	14 Kg
Metros cuadrados por pieza	2.97 M2
Presentación	8 piezas por caja
Material	Carbonato de calcio ($CaCO_3$) y PVC (policloruro de vinilo)
Aplicaciones	Está diseñada exclusivamente para uso en interiores, ideal para muros en espacios como salas, comedores, baños, recámaras, estancias de TV, lobbies, comercios y oficinas y más...
No Recomendable	No se recomienda su instalación en pisos, superficies de trabajo ni dentro de regaderas.
Mantenimiento	Mínimo mantenimiento
Durabilidad	15 años residencial, 10 años comercial

LOSETA
SPC herringbone
Colección:Forma

NUVOW

Medidas:

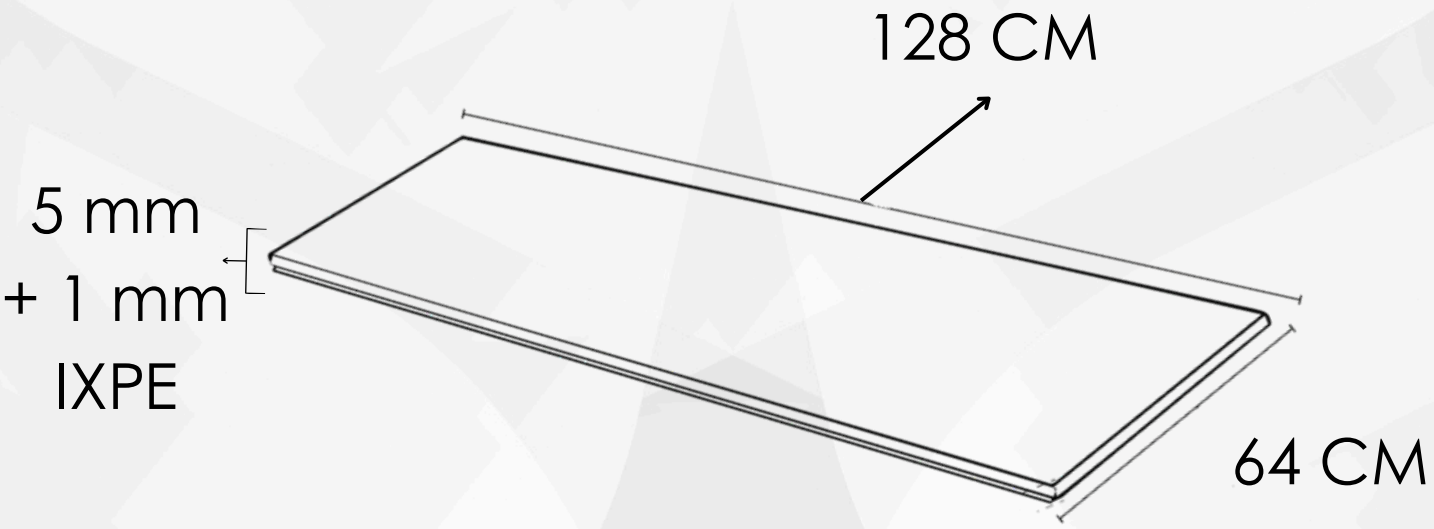

Características

Antiderrapante

Fácil limpieza

Antiestático

Colocación sobre piso existente

Resistente al Fuego

Resistente al Agua

Pet Friendly

10 YEARS WARRANTY

Guía de Instalación:
Loseta SPC – Colocación Herringbone

NUVOW

Herramientas a utilizar:

Para medir y marcar:
- Cinta métrica
- Lápiz
- Escuadra
- Nivel o regla larga
- Línea láser o cuerda para guía

Para cortar:
- Cutter de alta resistencia
- Sierra de disco o caladora (opcional según material y volumen)

Para instalar:
- Martillo de goma
- Aspiradora o escoba
- Zoclos y molduras (para acabados finales)

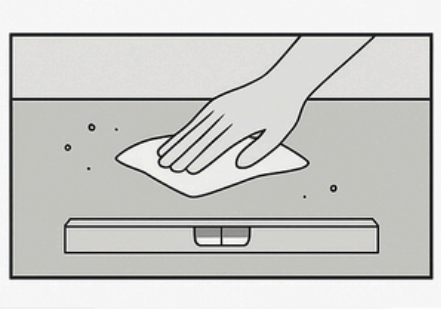

1. Prepara la superficie
Asegúrate de que esté limpia, seca y nivelada.
Retira residuos, humedad o polvo.
Si hay desniveles mayores a 3 mm por cada 2 m, nivélalos antes de instalar.

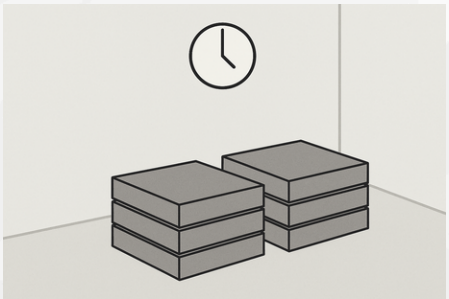

2. Aclimata el material
Coloca las cajas de loseta en la habitación al menos 24 horas antes para que se aclimaten a la temperatura del lugar.

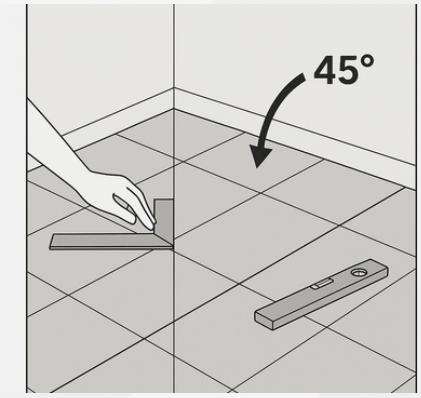

3. Traza la línea guía
Encuentra el centro de la habitación y marca una línea en ángulo de 45° para guiar el patrón de espiga.
Usa escuadra y nivel o láser para trazarlo con precisión.

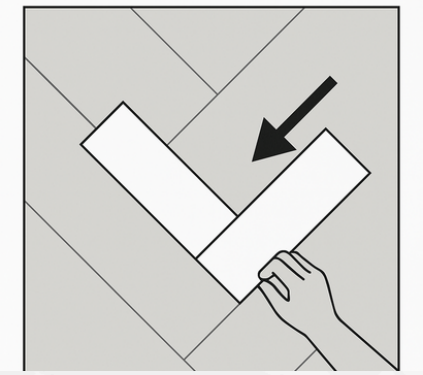

4. Coloca la primera “V”
- Forma la primera “V” del patrón herringbone con dos piezas (A + B si aplica).
- Alinea cuidadosamente con la línea de 45°.
- Esta primera unión es clave para la simetría del patrón.

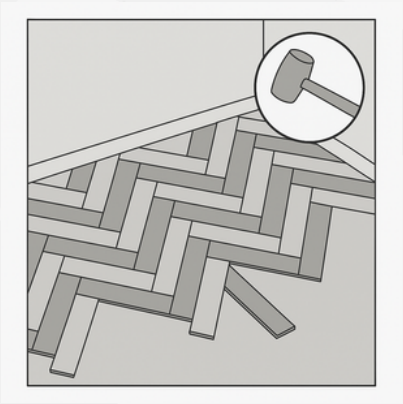

5. Continúa con las filas laterales
Agrega piezas a cada lado de la primera “V”, intercalando y asegurando que todas encajen perfectamente.
Usa martillo de goma para ajustar sin dañar el SPC.

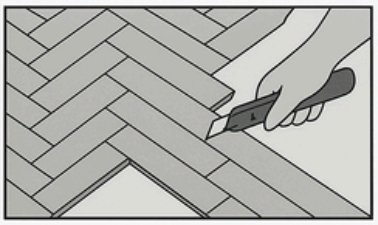

6. Corta en bordes y esquinas
Mide y recorta con cutter o sierra las piezas que vayan en los bordes.
Asegúrate de mantener el mismo ángulo para conservar el patrón.

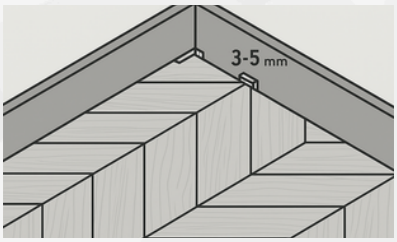

7. Deja espacio de expansión
Usa los separadores entre el piso y el muro (3-5 mm) para evitar deformaciones por dilatación. coloca zoclos y molduras para cubrir dichos espacios

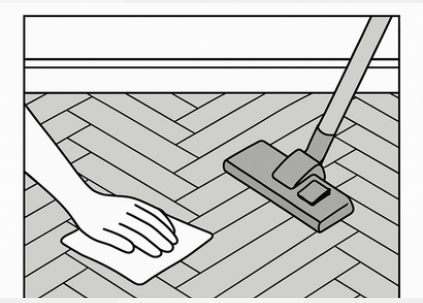

8. Revisa, limpia y disfruta
Revisa que todas las piezas estén bien unidas y niveladas.
Limpia con un trapo seco o aspiradora sin agua.

GUÍA DE MANTENIMIENTO DE LOSETA SPC HERRINGBONE

NUVOW

Mantener tu piso SPC es sencillo y prolongará su belleza. ¡Sigue estos pasos!

1. 🧹 LIMPIEZA DIARIA / FRECUENTE

Barre o Aspira: Elimina polvo y suciedad con una escoba de cerdas suaves o aspiradora (sin cepillo batidor).

¿Por qué? Evita rayones por partículas abrasivas.

2. 💧 LIMPIEZA HÚMEDA (Semanal o según necesidad)

Trapea Húmedo: Usa un trapeador de microfibra ligeramente humedecido con agua tibia.

¡Importante! El trapeador debe estar húmedo, NO empapado.

Productos: Si es necesario, usa un limpiador de pH neutro específico para pisos de vinilo/SPC.

3. 🛡️ PROTECCIÓN Y CUIDADO ADICIONAL

Felpudos: Coloca felpudos en las entradas para atrapar la suciedad.

Protectores de Muebles: Usa protectores de fieltro bajo las patas de muebles y sillas.

¡Consejo! 🛋️ Levanta los muebles, no los arrastres.

Uñas de Mascotas: Mantén las uñas de tus mascotas cortas.

Derrames: Limpia cualquier derrame de inmediato. 💧➡️🧽

Sol Directo: Considera cortinas o persianas en áreas con exposición solar intensa y prolongada. ☀️

¡Recuerda! El SPC es muy resistente, pero el cuidado constante asegura que tu piso luzca impecable por mucho más tiempo.